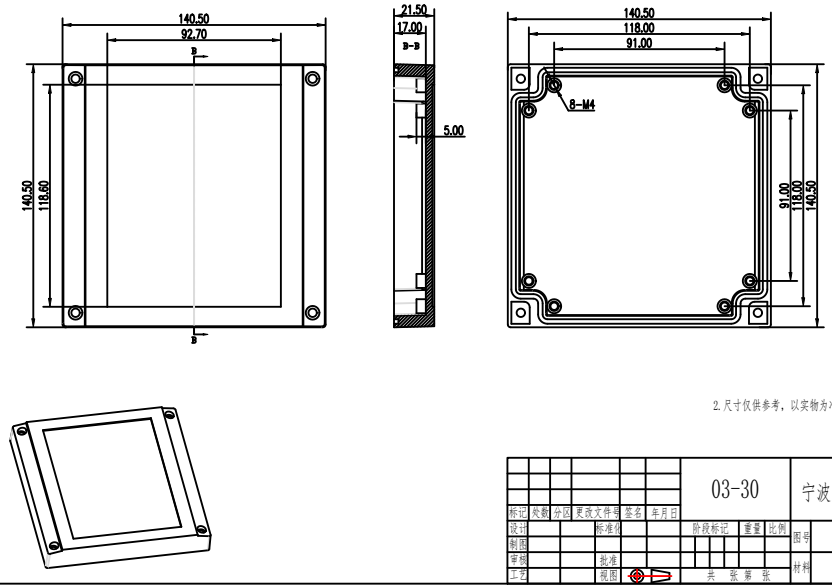

2.尺寸仅供参考，以实物为准

标记	处数	分区	更改文件号	签名	年月日	03-30			宁波双子公司	
设计			标准化			阶段标记	重量	比例	图号	上盖
制图										
审核			批准						材料	铸铝
工艺			视图			共 张 第 张				

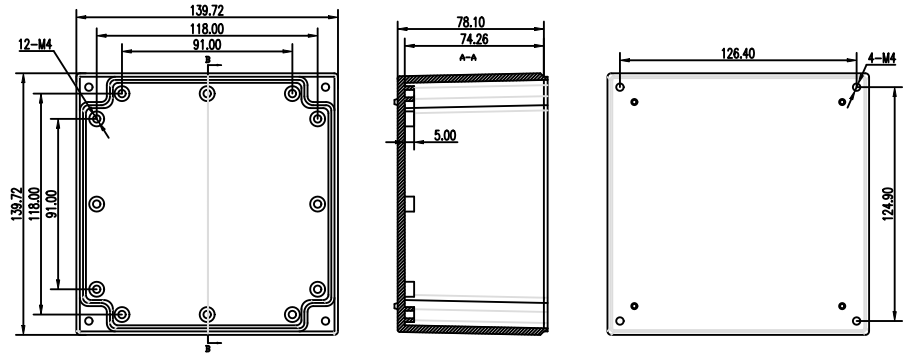

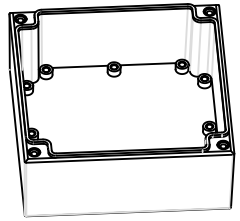

2.尺寸仅供参考，以实物为准

标记	处数	分区	更改文件号	签名	年月日	03-30			宁波双子公司	
设计			标准化			阶段标记	重量	比例	图号	底壳
制图										
审核			批准						材料	铸铝
工艺			视图			共 张 第 张				